საპრ. ვანტუზის ჭა №1, 2, 3, 4, 5

D=2.0 m; H=2.5 m.

გეგმა

მ. 1:20

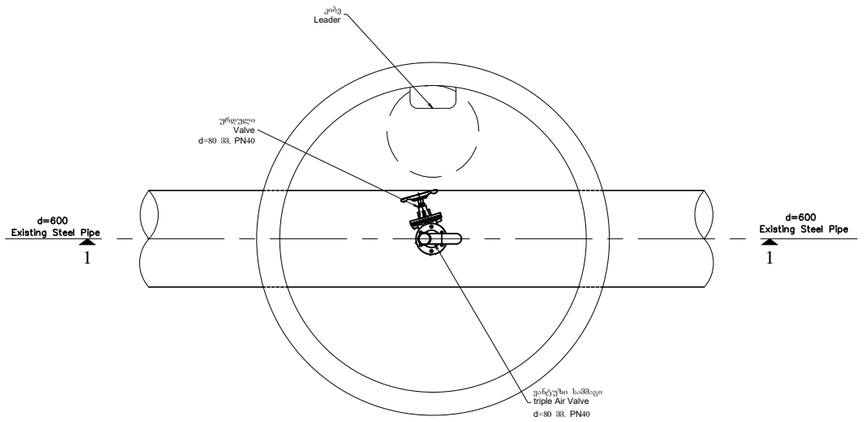

ჭრილი 1–1

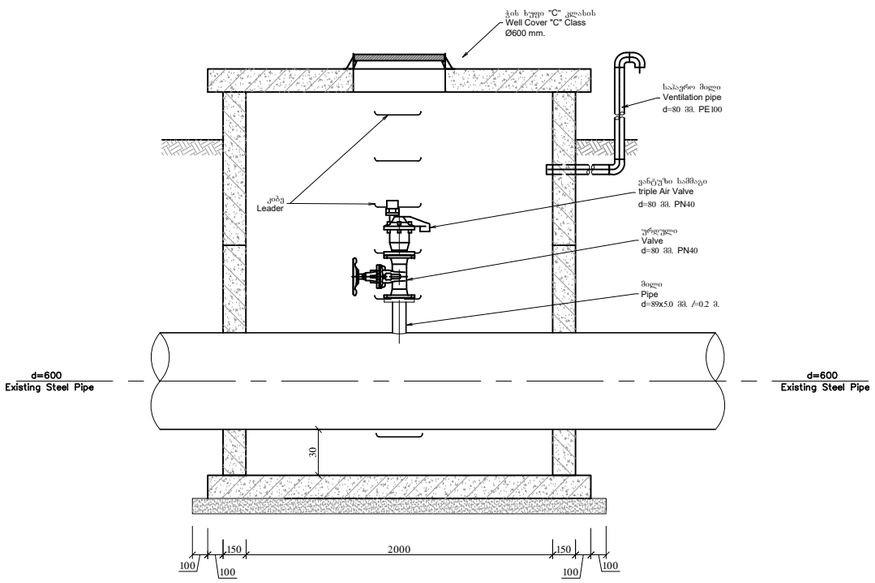

საპრ. დამცველი ჭები №1,3,4

3.5x3.0 m; H=2.5 m.

გეგმა მ. 1:20

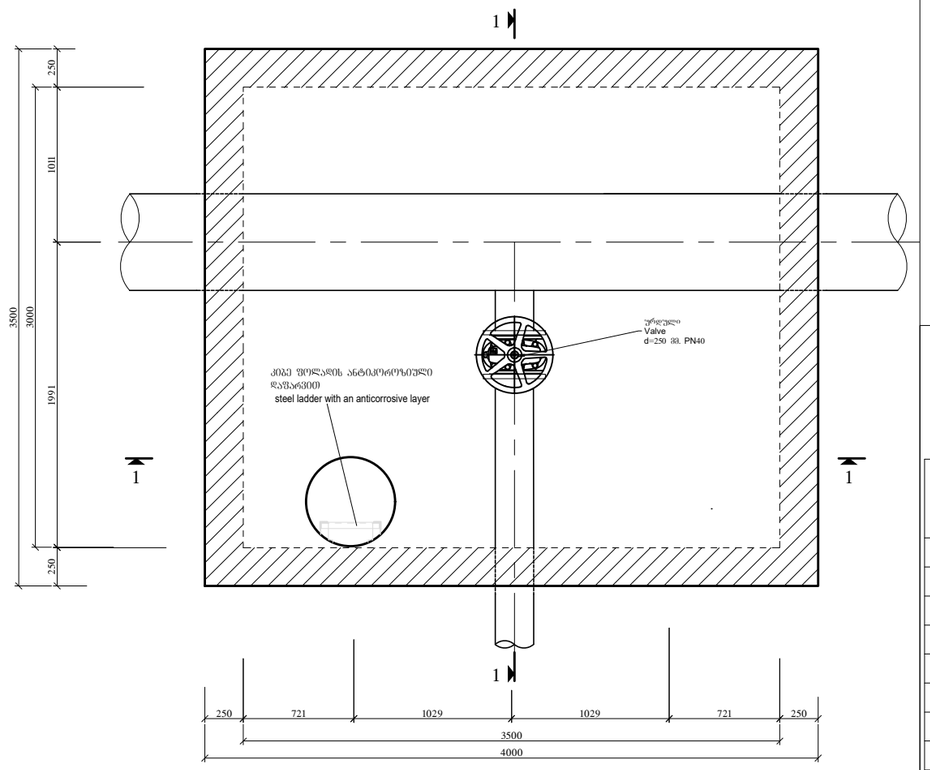

ჭრილი 1–1

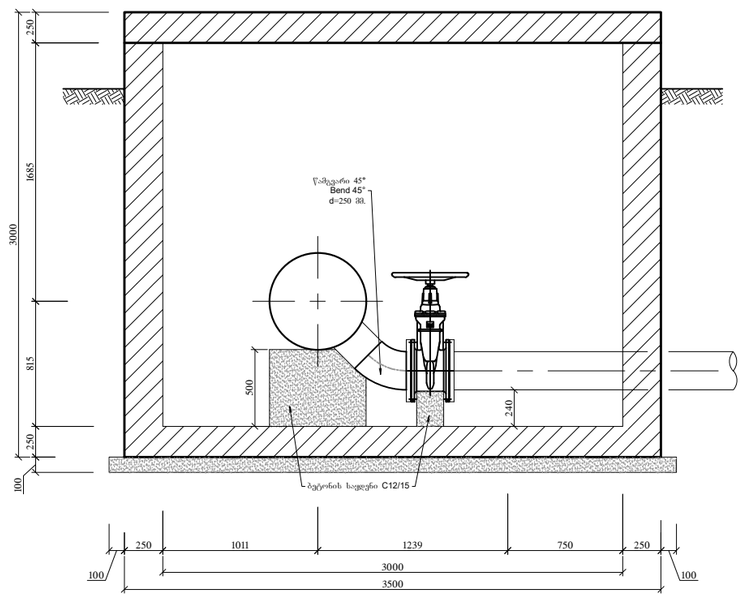

პოზიცია	დასახელება	დიამეტრი	რაოდენობა
1	სოლისებრი ურდული PN40	600	1
2	სოლისებრი ურდული PN40	250	5
3	სოლისებრი ურდული PN40	80	5
4	ფოლადის მილტუჩი PN40	600	2
5	ფოლადის მილტუჩი PN40	250	10
6	ფოლადის მილტუჩი PN40	80	5
7	ფოლადის სამკაპი PN40	250/250	1
8	ვანტუზი PN40	80	5
9	წამგვარი 90° PN40	250	2
10	წამგვარი 45° PN40	250	5
11	სადემონტაჟო ქურო PN40	600	1
12	ფოლადის მილი l=0.2 მ.	89x5.0	5
13	ბეტონის საყრდენი	მ³	0.8500

დამკვეთი: ს.ს. "RMG Copper"		დამპროექტებელი/CONSULTANT: შპს „მუნიციპალპროექტი“ "MUNICIPALPROJECT" LTD	
პროექტი	ქარაბულახი-კაზრეთის წყალდენის მილის გადატანა		
ობიექტი	ქარაბულახი-კაზრეთის წყალდენი		
ნახაზი	დამცველი ჭის კვანძები №1;№3;№4. ვანტუზის ჭის კვანძები №1; №2; №3; №4; №5.		
დახაზა:	შეამოწმა	მასშტაბი:	ნახ. KAZ-WS-T-10
მირზიაშვილი	ჭელიძე		თარიღი:2021